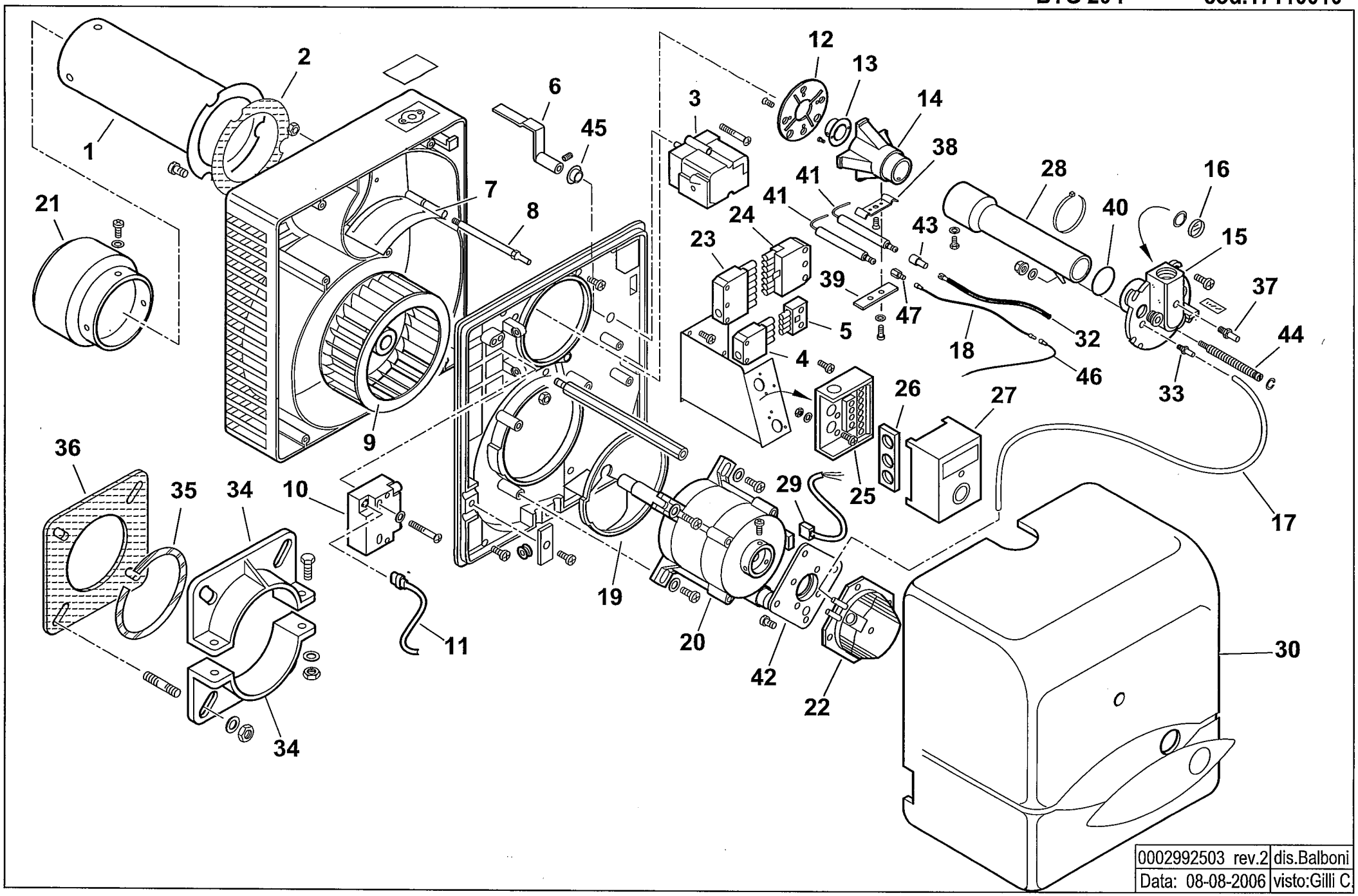

0002992503 rev.2	dis.Balboni
Data: 08-08-2006	visto:Gilli C.

17110010 **BTG 20 P** esploso **0002992503** **Rev.2**

Rif.	Codice	Descrizione
1	0023030002	AS.CANNOTTO BTG 20
2	0023020021	GUARNIZIONE CANNOTTO BTL20
3	0005040098	MOTORINO BERGER STA13B0.36/82N
4	0005130075	CONNETTORE 4POLI FEMM. VERDE
5	0005130043	CONNETTORE 4POLI MASC. VERDE
6	0023020029	LEVA REG.NE ARIA BTL 20P
7	0023020027	FARFALLA A GRAVITA' BTL 20P
8	0023020043	PERNO FARFALLA A GRAVITA'BTL
9	0023020009	VENTOLA D.160X62 BTL 20
10	0005020069	TRASFORMATORE FIDA
11	0005130089	CONNETTORE TRASF. FIDA L550
12	0017030016	DISCO FRESATO 105X35 I56
13	0017030039	UGELLO MISCELATORE BGN40LX
14	0023030011	MISCELATORE BTG 20
15	0023030003	RACCORDO
16	0013010027	VETRINO 20X3 SPARK
17	0005250094	TUBO IN PVC 5X8
18	0005140252	CAVO IONO D.2,8 ATT. M/F4 L600
19	0023020017	DEFLETTORE ASPIRAZ. ARIA BTL
20	0005010163	MOTORE 185W 220-240 50/60Hz
	95125	CONDENSATORE 8MF SIMEL
21	0023030001	DIFFUSORE BTG 20
22	0005040093	PRESSOSTATO KROMSC. DL 4-E-1
23	0005130052	CONNETTORE 7 POLI FEMMINA
24	0005130051	CONNETTORE 7 POLI MASCHIO
25	0005030055	ZOCCOLO AP.RA SATR. S98-12PO
26	0005030018	PARETE ZOCCOLO SATRONIC 7050
27	0005030156	AP.RA SATRONIC DLG 976
28	0023030004	AS.TUBO MANDATA GAS BTG20
29	0005130016	CONNETTORE MOTORE

Rif.	Codice	Descrizione
30	0023030012	COPERCHIO POST.RE BTG 20P
32	0005020037	CAVO A.T. L=560 D7 BOC. D.4
33	58029	ATTACCO TUBO M5X6
34	849320	SEMIFLANGIA ATT.BRUC. BT26G
35	49402	CORDONE FIBRA DI VETRO 6X6X3
36	49319	GUARN.NE FLANGIA BT26G
37	31483	PRESA PRESSIONE 1/8" CON.
38	0017030027	STAFFA SOP.TO ELET.DI I59-M5
39	61299	PIASTRINA
40	18692	GUARNIZIONE OR 3118
41	0023030008	ELETTRODO ACC/IONIZ. BTG 20
42	0005040094	ADATTATORE PRES.TO KROMSC.
43	0005060037	SOPPRESSORE A FILO 5000 OHM
44	0023030006	VITE REGOLAZIONE
45	0017030037	BOCCOLA GLYCODUR 20X14X12X0,
46	0005140313	CAVO IONO L170
47	19945	ATTACCO ELETTRODO D4 X M3,5